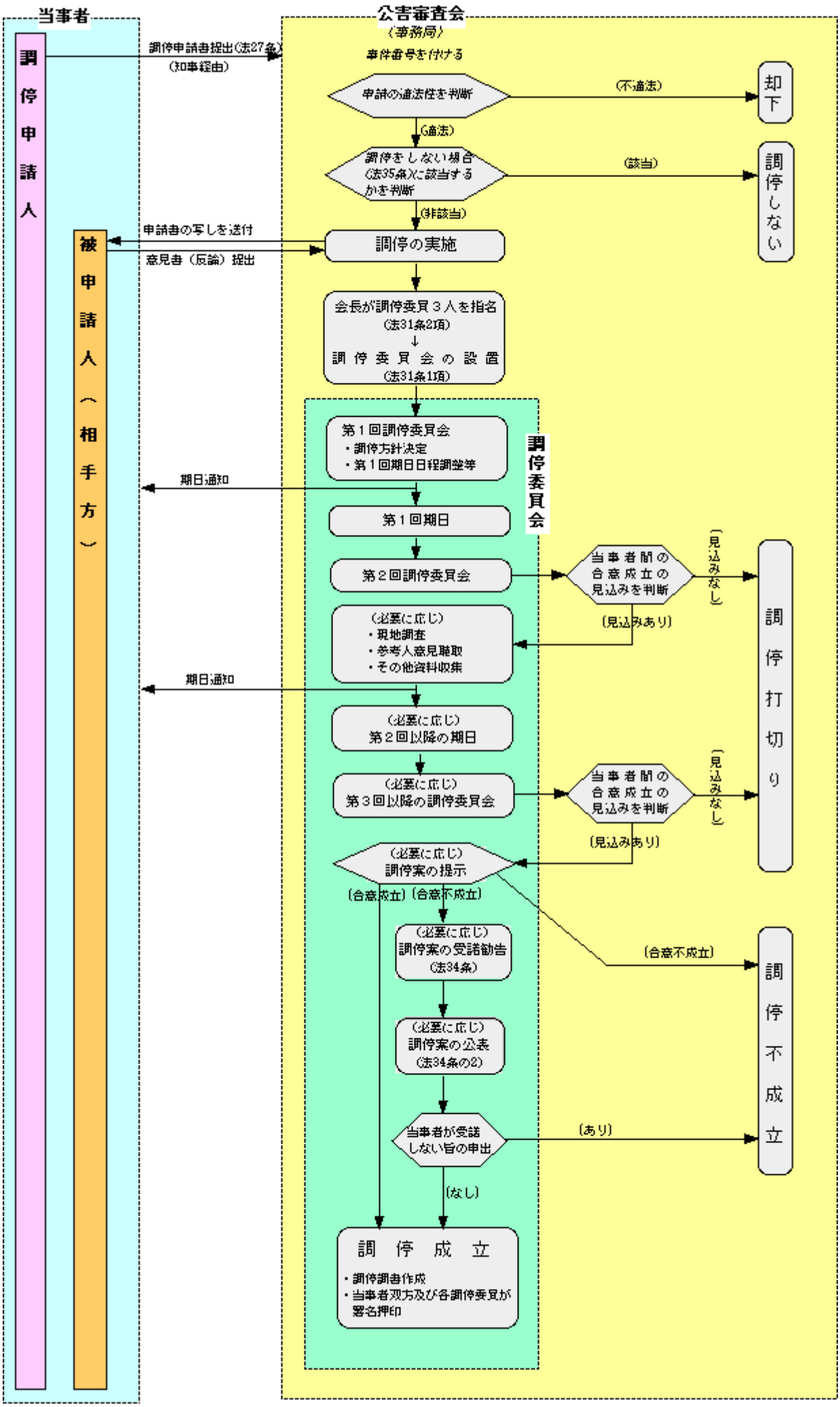
当事者
調停申請人
被申請人（相手方）
公害審査会
（事務局）
調停申請書提出（法27条）
（知事経由）
事件番号を付ける
申請の適法性を判断
（不適法）
却下
（適法）
調停をしない場合（法35条）に該当するかを判断
（該当）
調停しない
（非該当）
申請書の写しを送付
意見書（反論）提出
調停の実施
会長が調停委員３人を指名（法31条2項）
↓
調停委員会の設置（法31条1項）
調停委員会
第１回調停委員会
・調停方針決定
・第１回期日日程調整等
期日通知
第１回期日
第２回調停委員会
当事者間の合意成立の見込みを判断
（見込みなし）
（見込みあり）
（必要に応じ）
・現地調査
・参考人意見聴取
・その他資料収集
期日通知
（必要に応じ）第２回以降の期日
（必要に応じ）第３回以降の調停委員会
当事者間の合意成立の見込みを判断
（見込みなし）
（見込みあり）
調停打切り
（必要に応じ）調停案の提示
（合意成立）
（合意不成立）
（必要に応じ）調停案の受諾勧告（法34条）
（合意不成立）
調停不成立
（必要に応じ）調停案の公表（法34条の2）
当事者が受諾しない旨の申出
（あり）
（なし）
調停成立
・調停調書作成
・当事者双方及び各調停委員が署名押印

*「法」： 公害紛争処理法