業務フロー図（BPMN）	難病・小慢DB	DB登録(紙申請)	-	1/1

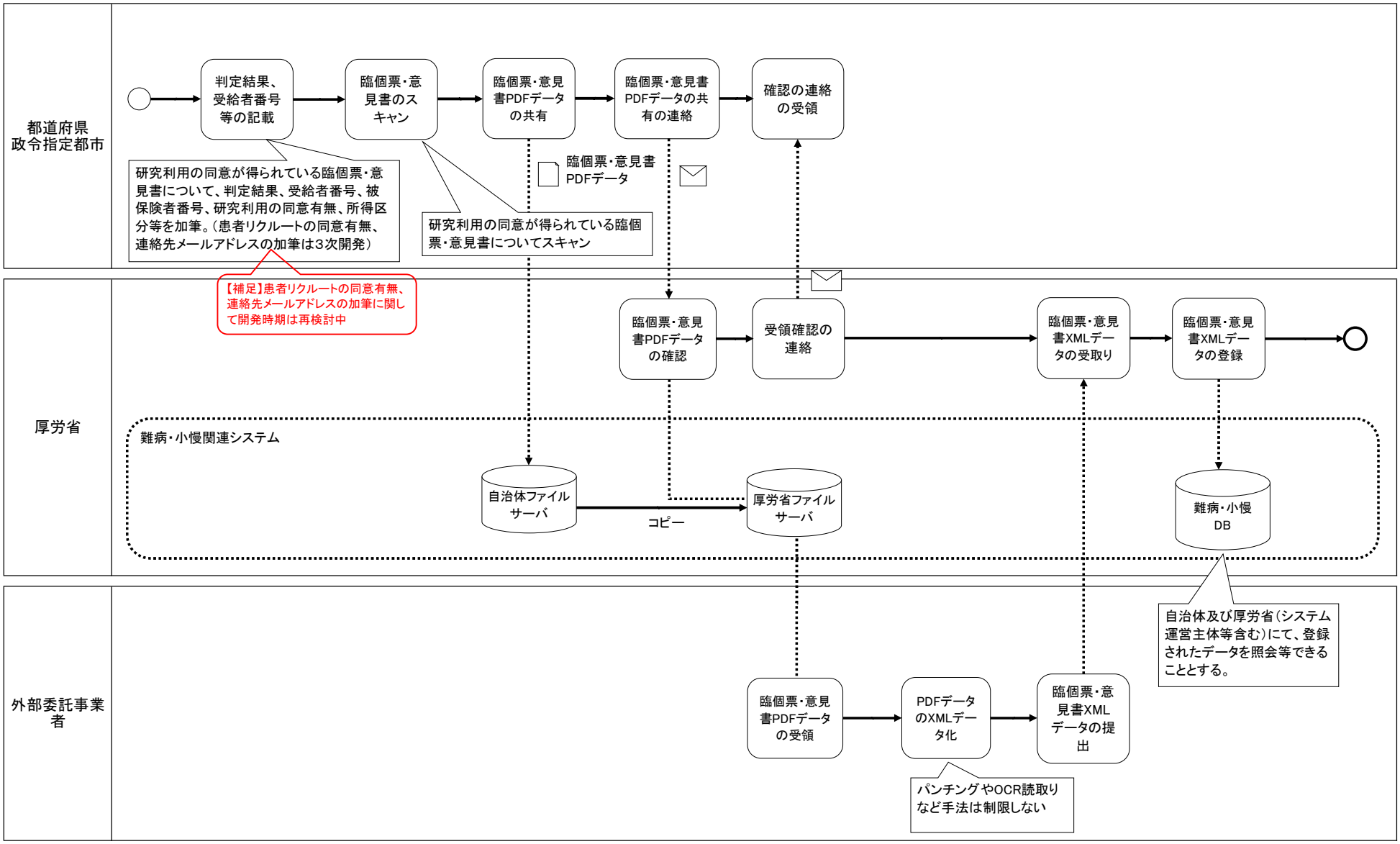
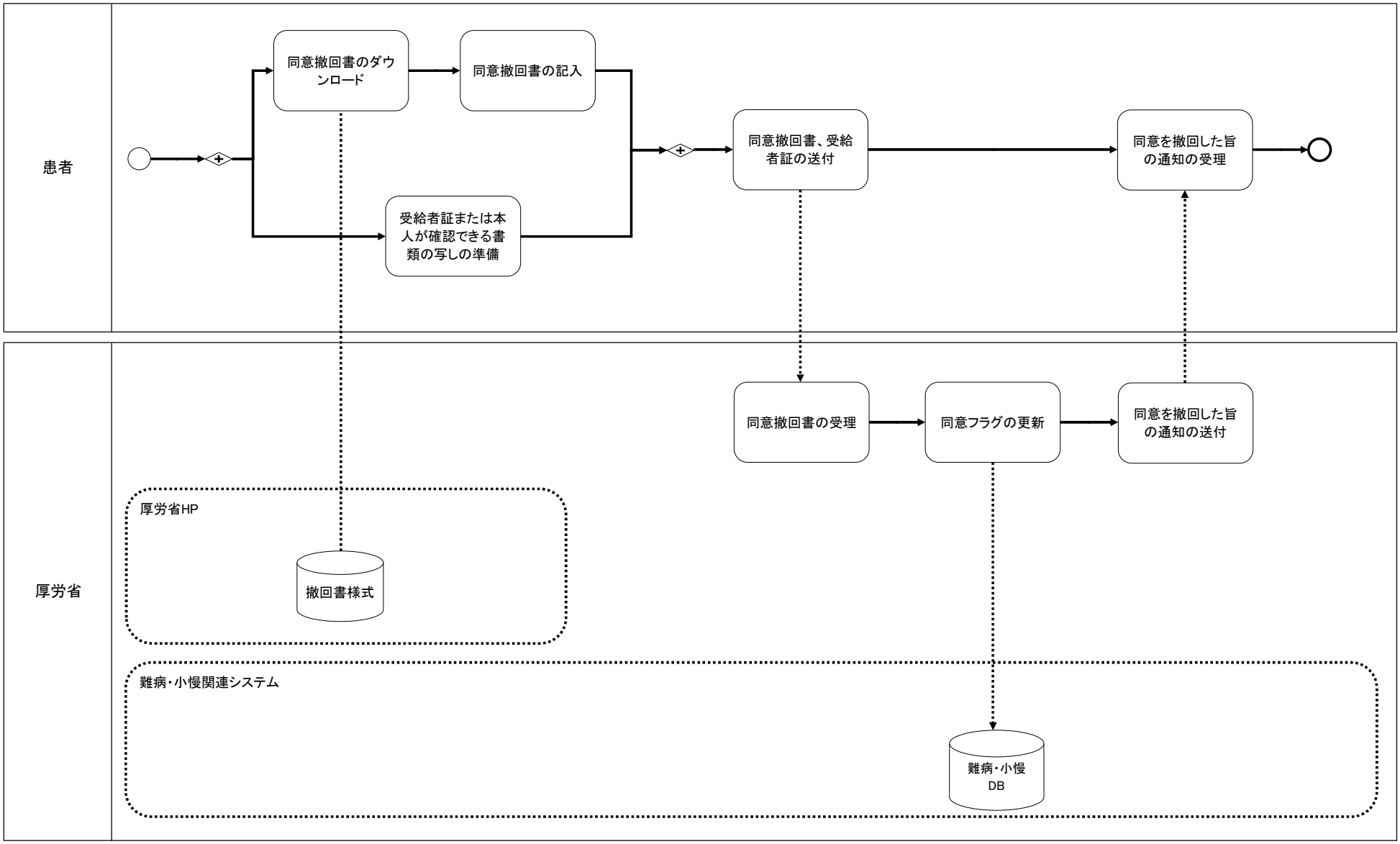
業務フロー図（BPMN）	難病・小慢DB	同意の撤回依頼への対応	-	1/1